Netzgrafik Solothurn 2009

Werktags ausser samstags

KANTON solothurn

Stand: 11.12.2008 Alle Angaben ohne Gewähr

Fernverkehr (ICN, EC, IC, IR, RE)
Regionalverkehr/S-Bahn
Taktverdichtung Hauptverkehrszeiten
Einzelne Züge
Anzahl Zwischenhalte
Abfahrtsminuten im Bahnhof
Ankunftsminuten im Bahnhof

Taktabweichungen im Minutenbereich sind möglich.

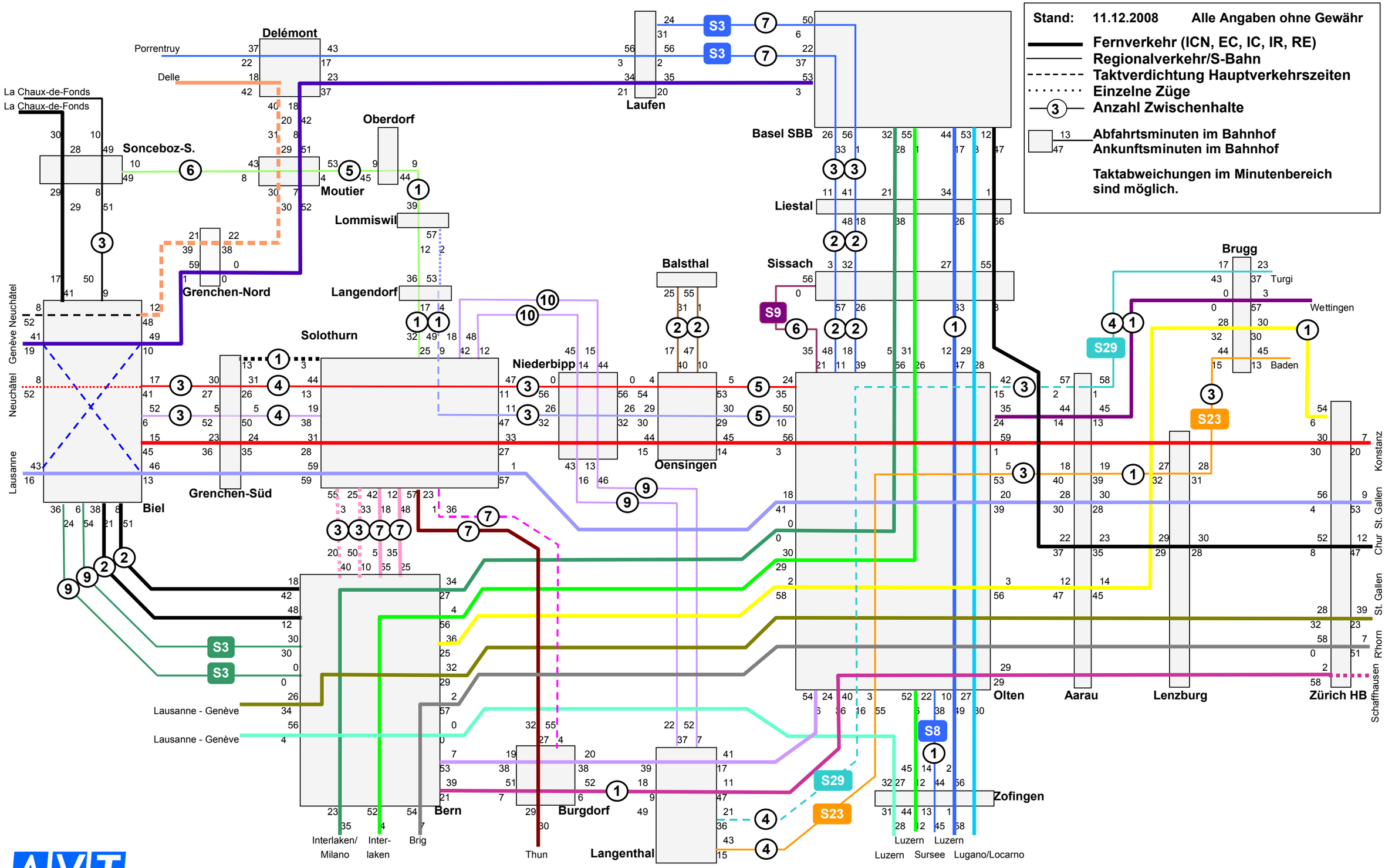

AVT AMT FÜR VERKEHR UND TIEFBAU